平成20年度沖縄県高等学校総合体育大会（バスケットボール競技）

6/2 A — A6 — B
C — B6 — D
6/3 A・B勝 — A2 — C・D負

A・B負 — B2 — C・D勝
A・B勝 — A4 — C・D勝
A・B負 — B4 — C・D負
6/3

男子の部

北中城 131 85 96 92 美来工科
116 67
102 96
興南 81 71 小禄
69 92

6/2 6/2

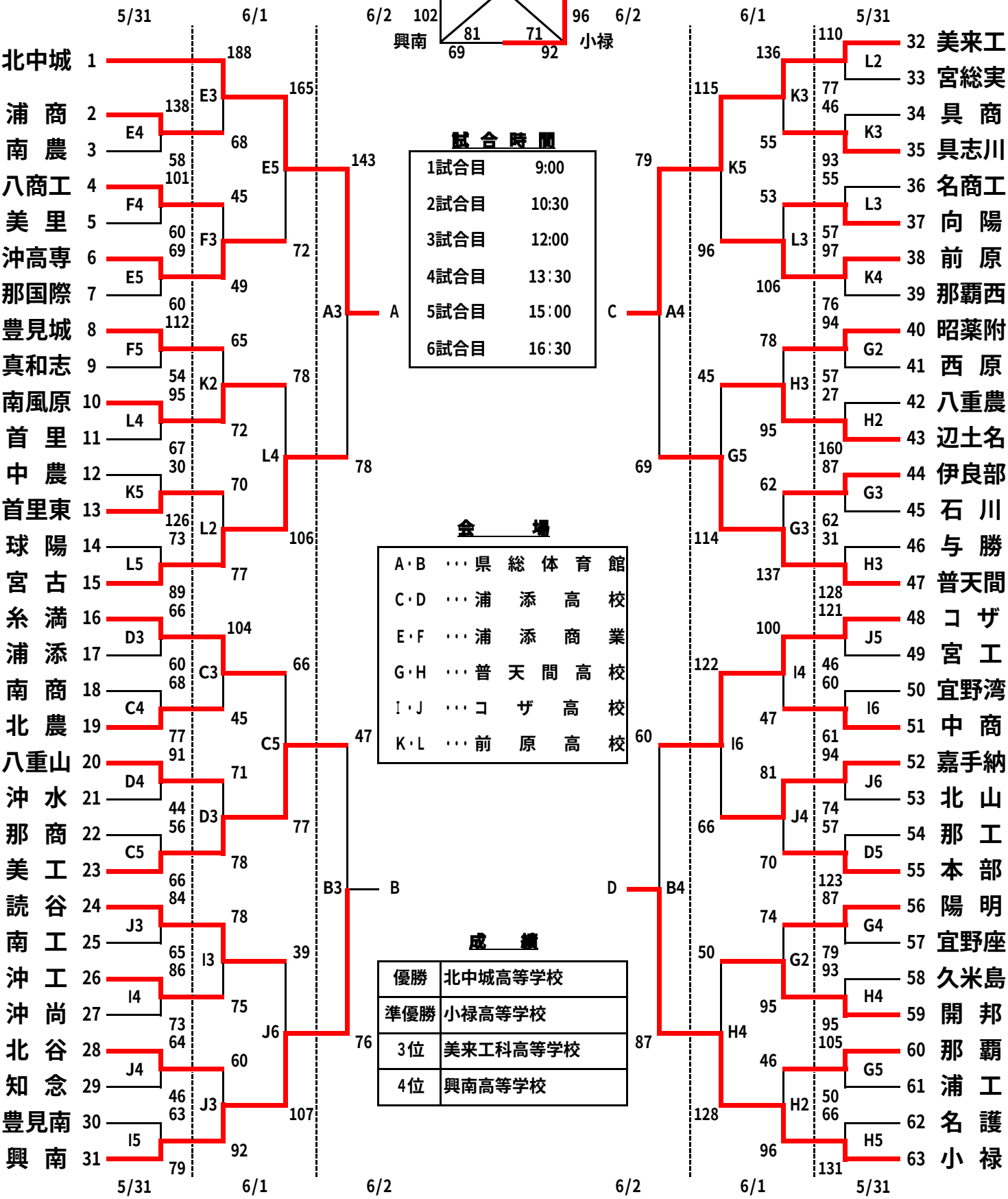

試合時間

1試合目	9:00
2試合目	10:30
3試合目	12:00
4試合目	13:30
5試合目	15:00
6試合目	16:30

会場

A・B	・・・県総体育館
C・D	・・・浦添高校
E・F	・・・浦添商業
G・H	・・・普天間高校
I・J	・・・コザ高校
K・L	・・・前原高校

成績

優勝	北中城高等学校
準優勝	小禄高等学校
3位	美来工科高等学校
4位	興南高等学校

平成20年度沖縄県高等学校総合体育大会（バスケットボール競技）

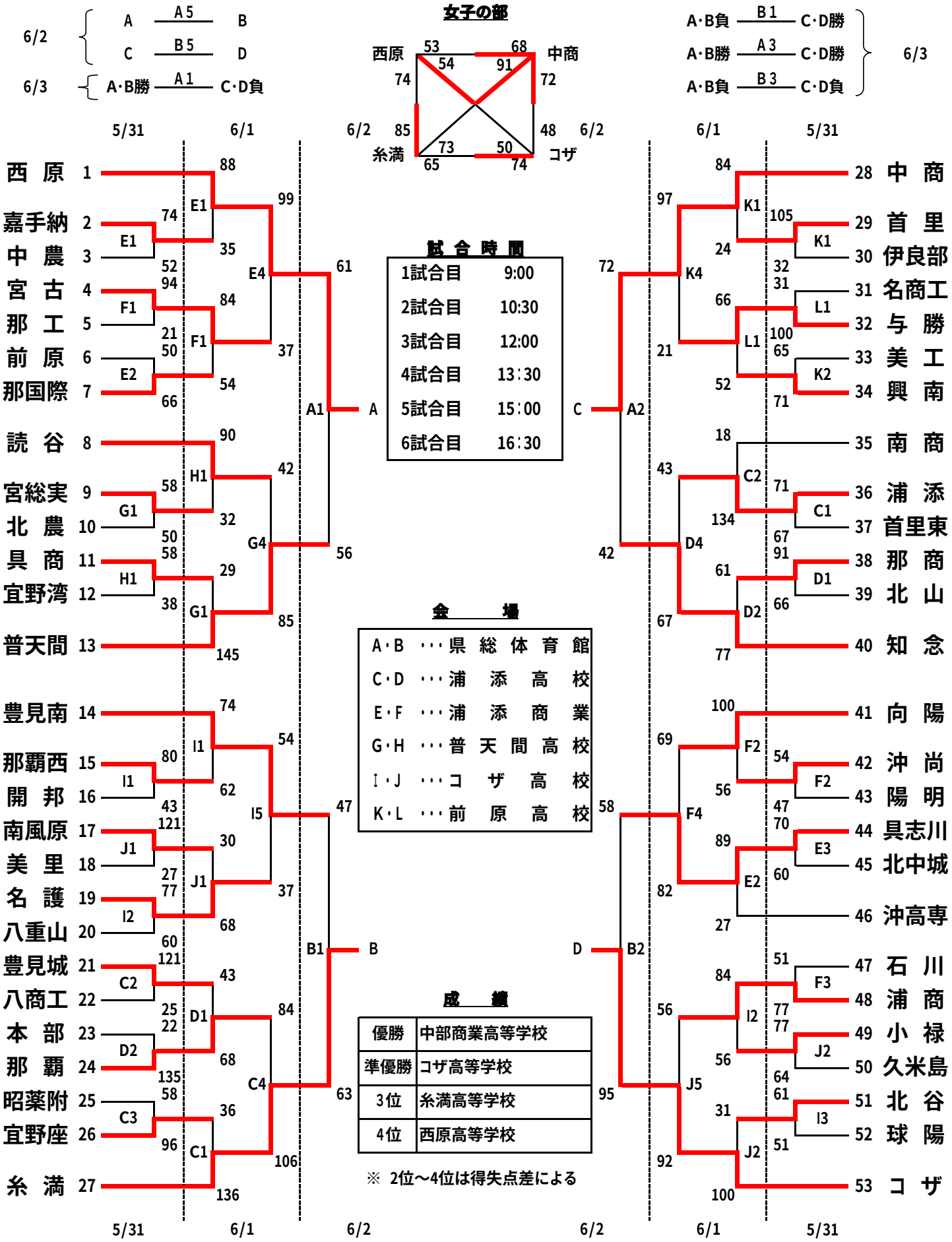

試合時間

1試合目	9:00
2試合目	10:30
3試合目	12:00
4試合目	13：30
5試合目	15：00
6試合目	16：30

会場

A・B	・・・県総体育館
C・D	・・・浦添高校
E・F	・・・浦添商業
G・H	・・・普天間高校
I・J	・・・コザ高校
K・L	・・・前原高校

成績

優勝	中部商業高等学校
準優勝	コザ高等学校
3位	糸満高等学校
4位	西原高等学校

※ 2位～4位は得失点差による